Technology for life

PARPOL

КАТАЛОГ

2019

Technology for life

PARPOL

Производство ёмкостей Parpol в цифрах:

Страна производства: Болгария
Сотрудники: 530 человек
Количество производственных цехов: 6
Общая площадь: 42 000 м2
Застроенная производственная площадь: 34 000 м2
Годовая производственная мощность: 520 000 приборов
Ассортимент продукции: водонагреватели, комбинированные бойлеры косвенного нагрева, буферные ёмкости, оборудования и системы для использования альтернативной энергии, электронагревательные тэны.

О производстве

Используем высококачественные материалы и компоненты, соответствующие европейским регламентам производства конечной продукции. Строго контролируем все процессы в соответствии с ISO 9001: 2008, EAC.
Высокий технологический уровень нашей продукции гарантирован также и наличием своей инженерной команды специалистов в Техническом отделе компании.
Весь процесс отслеживается и исследуется в нашей собственной испытательной лаборатории.
Начиная с 2010 года, являемся членом Глобального Договора ООН. В результате нашей долгосрочной программы устойчивого развития на сегодняшний день все 3 завода оснащены автоматизированными производственными линиями последнего поколения.
Предлагаем нашим партнёрам широкий спектр приборов гарантированного происхождения, качества и надёжности.

Наша миссия

Являемся динамичной и целеустремленной компанией. Миссией ТМ «Parpol» является создание и производство более доступных товаров путем понимания нужд потребителя на фоне необходимости домашнего уюта и комфорта. Компания уважает и соблюдает принципы корректности и партнерского отношения для достижения общего блага и процветания.

Наша цель:

Быть мировым лидером в производстве приборов для домашнего уюта и комфорта

Technology for life

PARPOL

Производство котельного обарудования Parpol в цифрах:

Страна производства: Сербия
Сотрудники: 180 человек
Количество производственных цехов: 8
Общая площадь: 16 000 м2
Годовая производственная мощность: свыше 7 000 котлов в год
Ассортимент продукции:Универсальные стальные котлы от 20 кВт до 400 кВт

О производстве:

Производственные предприятия расположены в закрытых помещениях (около 16 000 квадратных метров) и они разделены на корпуса: отдел лазерной резки, отдел сборки и монтажа котлов, отдел сварки котла роботом, отдел окончательного монтажа котлов.
Производственный процесс начинается с резки стального листа с помощью наиболее современного и энергосберегающего волоконного лазера.
Parpol имеет три лазерных станка и два роботизированных комплекса для сварки.
Сварные котлы испытываются на водопроницаемость (в течение 24 часов при давлении 6 бар) Волоконный лазер в сочетании с двумя современными цифровыми машинами для сгибания тонколистовых металлических панелей („palet bender“) гарантирует чрезвычайно быстрое, эффективное и точное изготовление обшивки котла.
Корпус котла изолирован слоем качественной минеральной ваты.
Обшивка котла окрашена высококачественным порошковым методом — методом электростатического напыления порошковой краски в автоматизированном процессе с переносным конвейером.
Внутри завода находится лаборатория испытаний котлов в соответствии с европейскими стандартами EN 304 и EN 303/5 (многодневные непрерывные измерения, анализ выходных газов на анализаторе газов MRU).
(EAC) стандарт ISO 9001 с 2005 года, а стандарт ISO 14001 с 2013 года.
Котлы Parpol официально соответствуют европейским стандартом EN 303-5 5 класса

Универсальные твердотопливные котлы Parpol 20 - 50 кВт с возможностью подключения автоматических горелок

Technology for life
PARPOL

Произведено в Сербии
Жесткий контроль качества на нескольких этапах производства
Гарантирован долгий срок службы котлов
Изготавливаются из высококачественной котловой стали, толщина стенки камеры сгорания 5 мм
Большой объем камеры сгорания
Большая глубина камеры сгорания
Большая водяная рубашка
Установлен трехходовой теплообменник
Осуществляется подача и регулировка вторичного воздуха
Теплоизоляция 50 мм
Рекомендуемое топливо: дрова, уголь, брикеты
Возможность установки горелок – газовых, пеллетных, дизельных В котле установлены: защитный теплообменник; водонаполненные колосники; термометр; шибер дымохода с фиксацией положений
В комплекте с котлом поставляется: терморегулятор Honeywell; инструменты очистки

Котлы Parpol PL PRO 20 - 50 кВт

Technology for life

PARPOL

Конструкция и характеристики котла

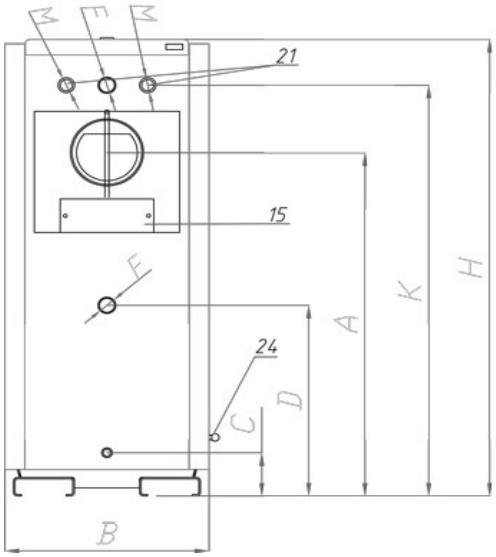

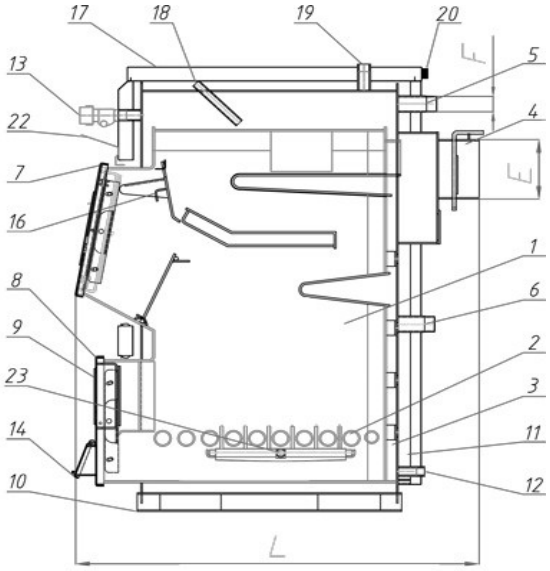

Описание частей котла: 1. Камера сгорания 2. Водонаполненные колосники 3. Водяная рубашка 4. Выход дымового газа с клапаном 5. Выход горячей воды из котла 6. Вход холодной воды 7. Дверь для загрузки топлива 8. Дверь для очистки 9. Отверстие для горелки 10. Опора 11. Изоляция 12. Разъем для заполнения или слива воды 13. Терморегулятор 14. Воздухозаборный клапан (первичный) 15. Отверстие для чистки дымохода 16. Откидные створки 17. Верхняя крышка панели 18. Гильза термостата безопасности 19. Защитный канал 20. Соединитель насоса 21. Сброс горячей воды, гильза для подрывного клапана 22. Защита терморегулятора 23. Гребень очистки (опция) 24. Ручка гребня (опция).

Размеры

Тип	Масса (kg)	B (mm)	L (mm)	H (mm)	A (mm)	E (mm)	F (Ф)	G (mm)	J (mm)	K (mm)
20	250	505	990	1185	915	160	5/4	105	500	1090
25	270	505	1025	1185	915	160	5/4	105	500	1090
30	296	550	1025	1185	915	160	5/4	105	500	1090
35	310	600	1025	1185	915	160	5/4	105	500	1090
40	322	650	1025	1185	900	180	5/4	105	500	1090
50	344	650	1100	1185	900	180	5/4	105	500	1090

Технические характеристики котла согласно EN 303-5

Номинальная мощность (KW)	20	25	30	35	40	50
Рабочее давление (bar)	3	3	3	3	3	3
Давление в дымоходе (Pa)	19	20	21	22	23	25
Диаметр дымохода (mm)	160	160	160	180	180	180
Объем воды в котле (l)	95	97	102	112	117	122
Температуры дым. газов (номин. мощн.)*	200	200	200	200	200	200
Объем камеры сгорания (dm^3)	69	74	87	99	111	128
Диапазон рабочих температур (°C)	60-90	60-90	60-90	60-90	60-90	60-90
Максимальная длина древесины (mm)	500	530	530	530	530	590
Мин. температура обратной воды (°C)	60	60	60	60	60	60

*При использовании деревянных брикет, значение (160-180 ° C)

Универсальные твердотопливные котлы Parpol 75 - 100 кВт с возможностью подключения автоматических горелок

Technology for life
PARPOL

Произведено в Сербии
Жесткий контроль качества на нескольких этапах производства
Гарантирован долгий срок службы котлов
Изготавливаются из высококачественной котловой стали, толщина стенки камеры сгорания 5 мм
Большой объем камеры сгорания
Большая глубина камеры сгорания
Большая водяная рубашка
Установлен трехходовой теплообменник
Осуществляется подача и регулировка вторичного воздуха
Теплоизоляция 50 мм
Рекомендуемое топливо: дрова, уголь, брикеты
Возможность установки горелок – газовых, пеллетных, дизельных В котле установлены: защитный теплообменник; водонаполненные колосники; термометр; шибер дымохода с фиксацией положений В комплекте с котлом поставляется: терморегулятор Honeywell; инструменты очистки

Котлы Parpol PL PRO 75 - 100 кВт

Technology for life
PARPOL

Конструкция и характеристики котла

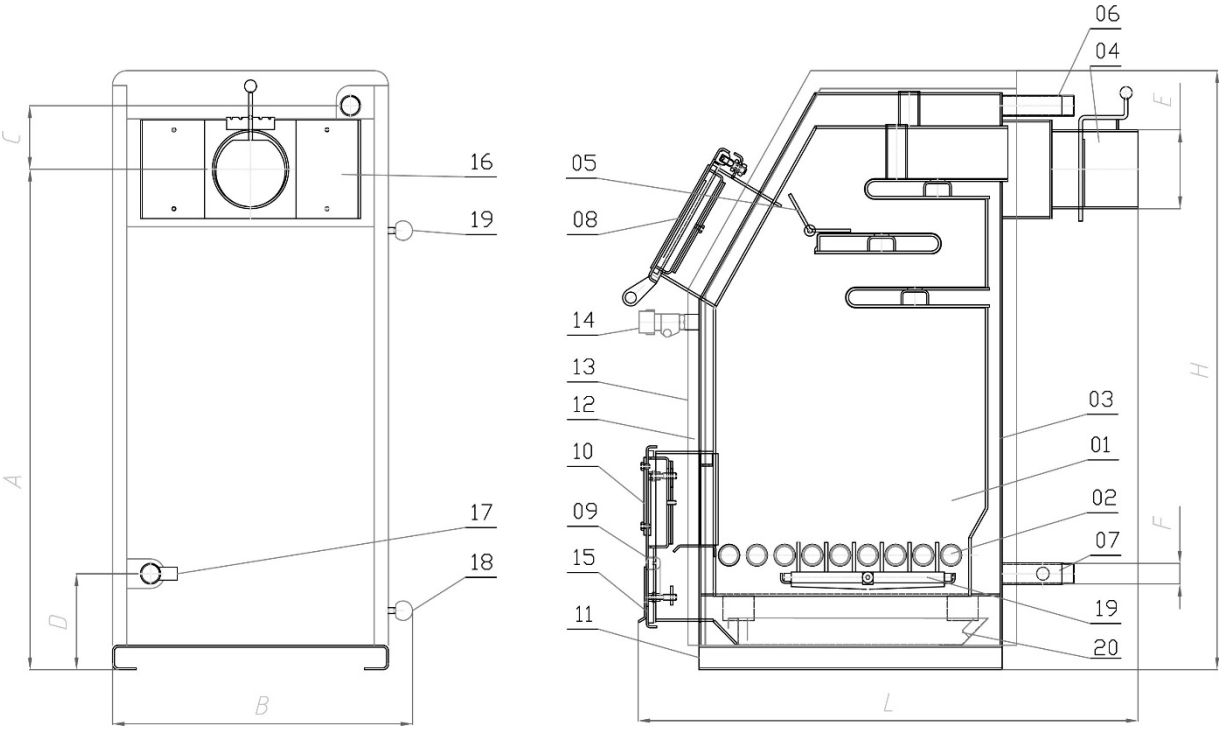

Описание частей котла: 1. Камера сгорания 2. Водонаполненные колосники 3. Водяная рубашка 4. Выход дымового газа с клапаном 5. Откидная створка 6. Выход горячей воды из котла 7. Разъем для заполнения или слива воды 8. Дверь для загрузки топлива 9. Дверь для очистки 10. Отверстие для горелки 11. Опора 12. Изоляция 13. Наружная панель 14. Терморегулятор 15. Воздухозаборный клапан 16. Отверстие для очистки 17. Наполнительная и дренажная втулка 18. Гребень очистки (опция) 19. Гребень очистки 20. Зольник (в моделях до 50 кВт).

Размеры

Тип	Масса (kg)	B (mm)	H (mm)	L (mm)	A (mm)	C (mm)	D (mm)	E (mm)	F (col)
75	409	690	1325	1270	1015	130	195	180	6/4
100	445	750	1325	1270	1087	160	195	220	2

Технические характеристики котла согласно EN 303-5

Номинальная мощность (KW)	75	100
Рабочее давление (bar)	3	3
Давление в дымоходе (Pa)	25	27
Объем воды в котле (l)	155	178
Диаметр дымохода (mm)	160	180
Объем камеры сгорания (dm^3)	205	225
Диапазон рабочих температур (˚C)	60-90	60-90
Дверное отверстие для закладки топлива (cm^2)	24x34	24x34
Мин. температура обратной воды (˚C)	60	60

Technology for life

PARPOL

Комбинированные водонагреватели серии MS настенного монтажа со встроенным теплообменником и электрическим тэном 80 - 200 литров

Описание

Встроенный теплообменник с большой площадью поверхности
Износостойкая циркониевая эмаль.
Исключительно низкие потери тепла (экологически чистая теплоизоляция 33 мм)
Два магниевых анода для защиты от коррозии.
Уникальная шестиступенчатая защита.
Установлен эл. тэн 2 кВт на 80-100 л и 3 кВт на 120-200 л.
Наличие двух мест под установку котловых датчиков
Рециркуляция во всех бойлерах
Произведено в Болгарии

Technology for life

PARPOL

Комбинированные водонагреватели серии MS настенного монтажа со встроенным теплообменником и электрическим тэном 80 - 200 литров

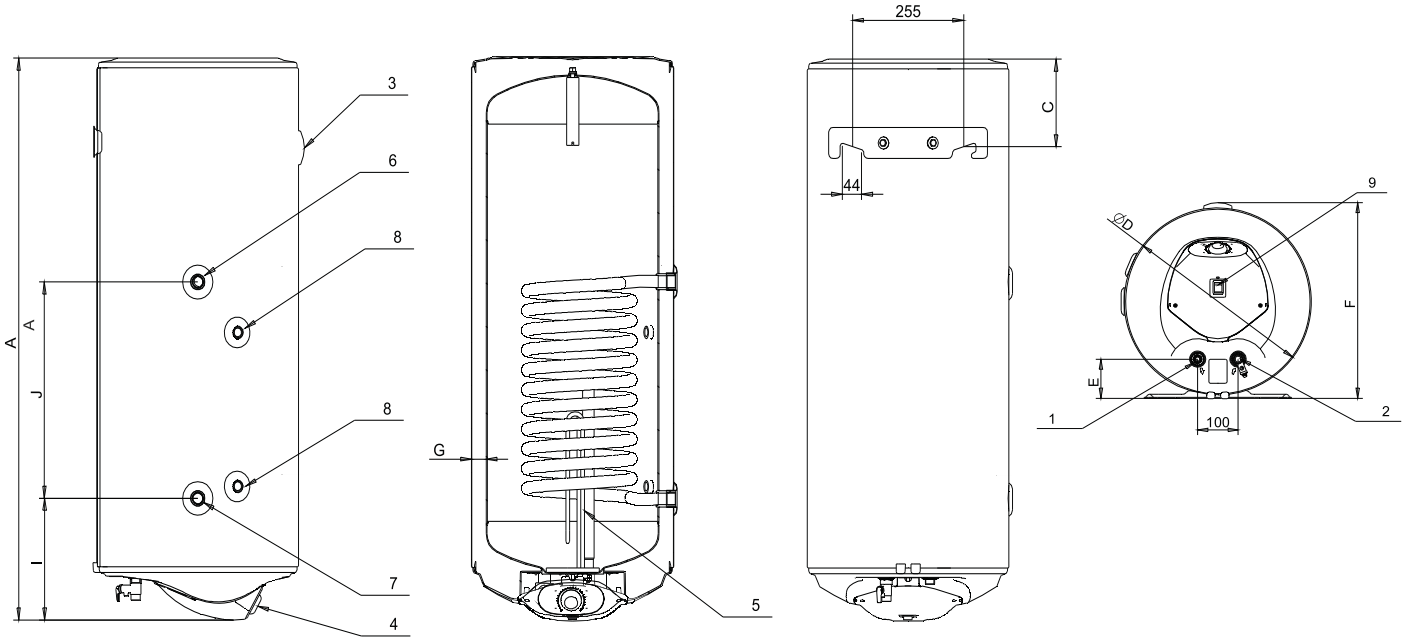

	Модель		MS 80	MS 100	MS 120	MS 150	MS 200
Характеристики	Артикул		700080	700100	700120	700150	700200
	Вместимость	L	80	100	120	150	200
	Класс энергоэффективности		B	B	B	B	B
	Номинальное давление	bar	8	8	8	8	8
	Номинальная мощность	kW	2	2	3	3	3
	Площадь теплообменника	m2	0.56	0.75	0.75	1.02	1.02
	Мощность теплообменника	kW	16	22	22	30	30
	Непрерывная мощность Δ T 35 °C / 60-80 °C	L/h	445	590	615	815	815
	Вес	kg	35	37	43	53	65
Подключение	1: Выход (горячая вода)		1/2”	1/2”	1/2”	1/2”	1/2”
	2: Вход (холодная вода)		1/2”	1/2”	1/2”	1/2”	1/2”
	3: Термометр						
	4: Блок управления						
	5: Тэн и анод на фланце						
	6: Теплообменник - вход		1/2”	3/4”	3/4”	3/4”	3/4”
	7: Теплообменник - выход		1/2”	3/4”	3/4”	3/4”	3/4”
	8: Муфта для термостата		1/2”	1/2”	1/2”	1/2”	1/2”
	9: Выключатель						
Размеры	A	mm	1125	1005	1170	1415	1255
	C	mm	155	185	185	175	190
	D	mm	387	462	462	460	586
	E	mm	80	96	96	96	105
	F	mm	410	484	484	474	600
	G	mm	33	33	33	32	43
	I	mm	250	250	250	165	195
	J	mm	450	450	450	670	450

Technology for life

PARPOL

Напольные бойлеры серии VSZ с мощным теплообменником, с верхним подключением под газовый котел 120 – 150 литров

Описание

- Высокопроизводительный теплообменник
- Работает в проточном режиме
- Высокоэффективная изоляция
- Высокостойкое эмалированное покрытие с добавлением циркония
- Установлен большой магниевый анод
- Установлен термометр
- Установлен внешний термостат
- Есть вход для рециркуляции
- Произведено в Болгарии

Technology for life

PARPOL

Напольные бойлеры серии VSZ с мощным теплообменником, с верхним подключением под газовый котел 120 – 150 литров

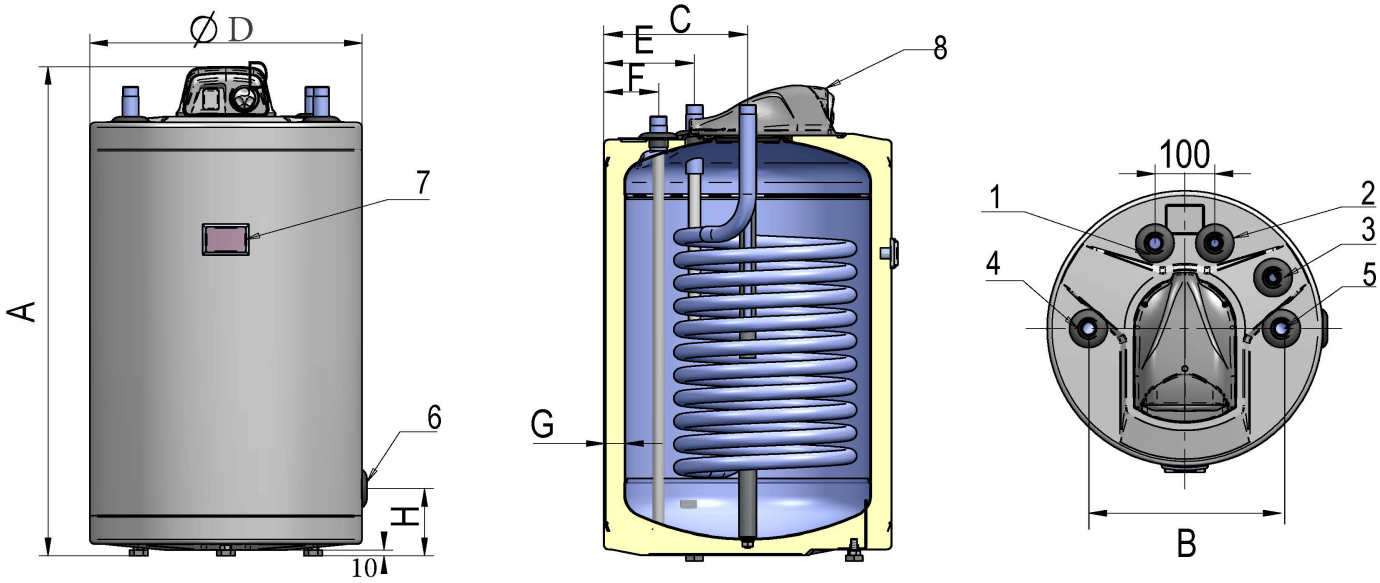

Характеристики		
Модель	**VSZ 120**	**VSZ 150**
Артикул	600120	600150
Вместимость, L	120	150
Энергоэффективность	B	B
Номинальное давление, bar	6	6
Номинальное давление ТО, bar	6	6
Площадь теплообменника, м2	1,41	1,41
Мощность теплообменника, kw	42	42
Непрерывная мощность ΔT 35 °C / 60-80 °C, L/h	1040	1040
Вес, kg	49	64
Подключение		
1. Выход горячей воды	3/4”	3/4”
2. Вход холодной воды	3/4”	3/4”
3. Рециркуляция	3/4”	3/4”
4. Теплообменник вход	3/4”	3/4”
5. Теплообменник выход	3/4”	3/4”
6. Слив	1/2”	1/2”
7. Термометр	есть	есть
8. Панель управления	есть	есть
Размеры		
A, mm	1180	1025
B, mm	322	364
C, mm	230	190
D, mm	460	586
E, mm	145	356
F, mm	90	100
G, mm	32	43
H, mm	125	120

Technology for life

PARPOL

Напольные эмалированные водонагреватели серии V для горячего водоснабжения 200 – 2000 литров

Описание

- Высокоэффективная изоляция
- Высокостойкое эмалированное покрытие с добавлением циркония
- Установлено два магниевых анода
- Установлен термометр
- Установлены гильзы для котловых датчиков
- Есть вход для рециркуляции
- Доступ к резервуару для воды сквозь большой, легкосъемный фланец
- Защитный кожух ПВХ на молнии
- Возможность установки эл. нагревателей (тэнов)
- В комплекте поставляется предохранительный клапан и заглушки
- Произведено в Болгарии

Technology for life

PARPOL

Напольные эмалированные водонагреватели серии V для горячего водоснабжения 200 – 2000 литров

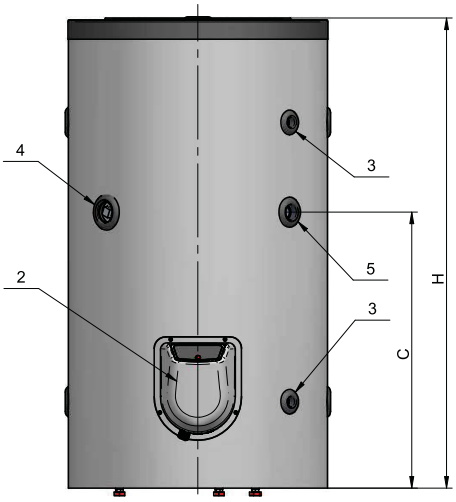

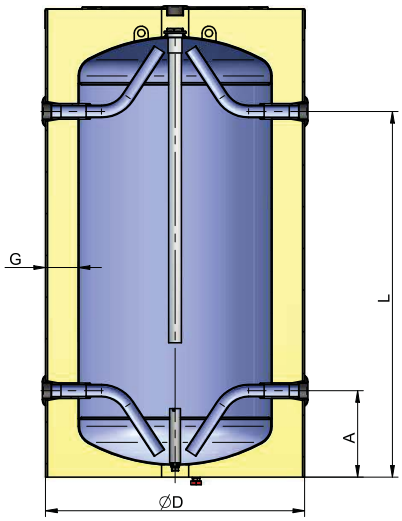

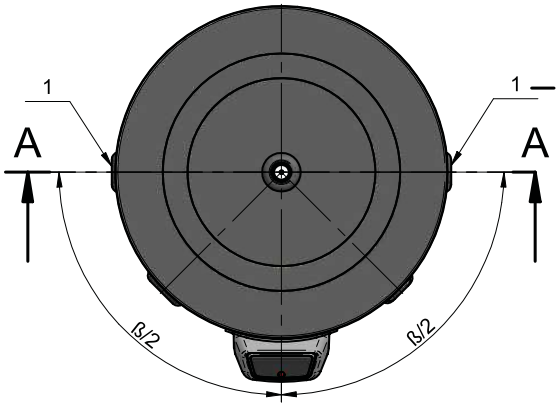

Характеристики								
Модель		V 200	V 300	V 500	V 750	V 1000	V 1500	V 2000
Артикул		400200	400300	400500	400750	401000	401500	402000
Вместимость	L	200	300	500	750	1000	1500	2000
Энергоэффективность		B	B	B	A	B	C	C
Номинальное давление	bar	8	8	8	8	8	8	8
Потери тепла	W	53	50	60	54	77	155	178
Вес	kg	60	72	138	205	238	318	370
Подключение								
1: Вход / выход воды		1”	1”	1 1/2”	2”	2”	2”	2”
2: Фланец		есть	есть	есть	есть	есть	есть	есть
3: Муфта для термостата		1/2”	1/2”	1/2”	1/2”	1/2”	1/2”	1/2”
4: Отверстие под тэн		1 1/2”	1 1/2”	1 1/2”	1 1/2”	1 1/2”	1 1/2”	1 1/2”
5: Рециркуляция		1”	1”	1 1/2”	2”	2”	2”	2”
6: Вход / выход		3/4"	3/4"	1 1/4"	1 1/4"	1 1/4"	2"	2"
Размеры								
A	mm	210	210	240	365	365	385	395
C	mm	740	840	980	890	1090	1220	1230
D	mm	600	670	800	1100	1100	1250	1400
G	mm	75	85	80	125	125	100	100
H	mm	1450	1605	1765	1675	2020	2210	2255
L	mm	1165	1315	1425	1235	1585	1765	1755
B		90◦	90◦	90◦	45◦	45◦	45◦	45◦

Technology for life

PARPOL

Напольные водонагреватели серии VS для горячего водоснабжения с одним теплообменником 150 – 2000 литров

Описание

- Высокопроизводительный теплообменник
- Высокоэффективная изоляция
- Высокостойкое эмалированное покрытие с добавлением циркония
- Установлено два магниевых анода
- Установлен термометр
- Установлены гильзы для котловых датчиков
- Есть вход для рециркуляции
- Доступ к резервуару для воды сквозь большой, легкосъемный фланец
- Защитный кожух ПВХ на молнии
- Возможность установки эл. нагревателей (тэнов)
- В комплекте поставляется предохранительный клапан и заглушки
- Произведено в Болгарии

Technology for life

PARPOL

Напольные водонагреватели серии VS для ГВС с одним теплообменником

150 - 2000 л

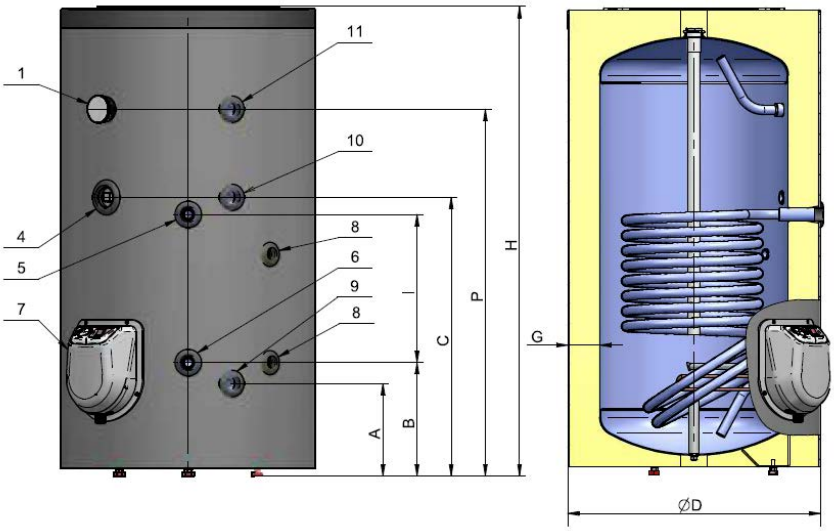

Характеристики								
Модель	**VS 150**	**VS 200**	**VS 300**	**VS 500**	**VS 750**	**VS 1000**	**VS 1500**	**VS 2000**
Артикул	500150	500200	500300	500500	500750	501000	501500	502000
Вместимость, L	150	200	300	500	750	1000	1500	2000
Энергоэффективность	B	B	B	B	A	B	C	C
Номинальное давление, bar	8	8	8	8	8	8	8	8
Номинальное давление ТО, bar	10	10	10	10	10	10	10	10
Площадь теплообменника, м2	0,8	1,0	1,4	2,2	2,4	3,5	3,5	4,9
Мощность теплообменника, kw	25	30	42	63	72	101	103	145
Непрерывная мощность ΔT 35 °C / 60-80 °C, L/h	615	740	1040	1550	1770	2490	2540	3580
Вес, kg	65	78	88	149	240	272	348	433
Подключение								
1. Термометр	есть	есть	есть	есть	есть	есть	есть	есть
4. Отверстие под тэн	1 1/2”	1 1/2”	1 1/2”	1 1/2”	1 1/2”	1 1/2”	1 1/2”	1 1/2”
5. Теплообменник вход	3/4”	3/4”	3/4”	1”	1”	1”	1”	1”
6. Теплообменник выход	3/4”	3/4”	3/4”	1”	1”	1”	1”	1”
7. Технический фланец	есть	есть	есть	есть	есть	есть	есть	есть
8. Муфта для термостата	1/2”	1/2”	1/2”	1/2”	1/2”	1/2”	1/2”	1/2”
9. Вход холодной воды	3/4”	3/4”	3/4”	1”	1 1/2”	1 1/2”	2”	2”
10. Рециркуляция	3/4”	3/4”	3/4”	3/4”	3/4”	3/4”	2”	2”
11. Выход горячей воды	3/4”	3/4”	3/4”	1”	1 1/2”	1 1/2”	2”	2”
Размеры								
A, mm	210	210	210	265	330	330	395	415
B, mm	260	260	265	320	420	420	445	465
C, mm	660	855	840	1000	950	1110	1215	1255
D, mm	620	600	670	800	1100	1100	1250	1400
G, mm	85	75	85	80	125	125	100	100
H, mm	1150	1450	1605	1745	1685	2020	2210	2255
I, mm	355	550	530	630	470	630	730	730
P, mm	890	1155	1315	1425	1280	1620		

Technology for life

PARPOL

Напольные водонагреватели серии VS2 для горячего водоснабжения с двумя теплообменниками 150 – 2000 литров.

Описание

- Высокопроизводительные теплообменники
- Высокоэффективная изоляция
- Высокостойкое эмалированное покрытие с добавлением циркония
- Установлено два магниевых анода
- Установлен термометр
- Установлены гильзы для котловых датчиков
- Есть вход для рециркуляции
- Доступ к резервуару для воды сквозь большой, легкосъемный фланец
- Защитный кожух ПВХ на молнии
- Возможность установки эл. нагревателей (тэнов)
- В комплекте поставляется предохранительный клапан и заглушки
- Произведено в Болгарии

Technology for life

PARPOL

Напольные водонагреватели серии VS2 для ГВС с двумя теплообменниками

150 - 2000 литров

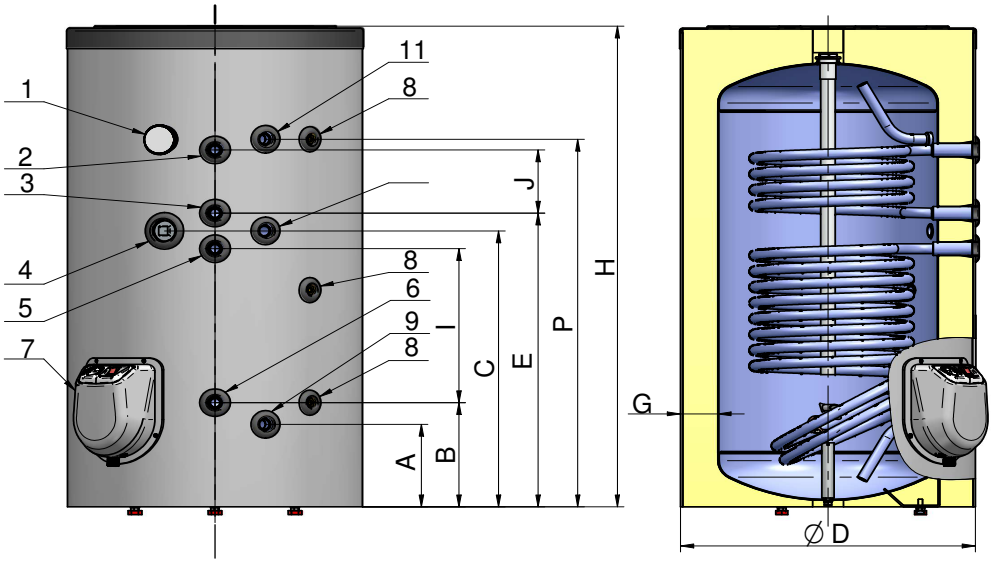

Характеристики								
Модель	**VS2 150**	**VS2 200**	**VS2 300**	**VS2 500**	**VS2 750**	**VS2 1000**	**VS2 1500**	**VS2 2000**
Артикул	300150	300200	300300	300500	300750	301000	301500	302000
Вместимость, L	150	200	300	500	750	1000	1500	2000
Энергоэффективность	B	B	B	B	A	B	C	C
Номинальное давление, bar	8	8	8	8	8	8	8	8
Номинальное давление ТО, bar	10	10	10	10	10	10	10	10
Площадь теплообменников, м2	0,8 + 0,36	1 + 0,42	1,4 + 1,07	2,2 + 1,4	2,4 + 1,45	3,5 + 2,3	3,5 + 2,3	4,9 + 3,1
Мощность теплообменников, kw	25 + 11	30 + 13	42 + 32	63 + 41	72 + 43	101 + 72	103 + 72	145 + 94
Непрерывная мощность ΔT 35 °C /	885	1060	1820	2560	2830	4260	4300	5900
Вес, kg	67	84	98	166	253	292	370	465
Подключение								
1. Термометр	есть	есть	есть	есть	есть	есть	есть	есть
2, 3 Теплообменник вход, выход	3/4"	3/4"	3/4"	1”	1”	1”	1”	1”
4. Отверстие под тэн	1 1/2”	1 1/2”	1 1/2”	1 1/2”	1 1/2”	1 1/2”	1 1/2”	1 1/2”
5, 6 Теплообменник вход, выход	3/4”	3/4”	3/4”	1”	1”	1”	1”	1”
7. Технический фланец	есть	есть	есть	есть	есть	есть	есть	есть
8. Муфта для термостата	1/2”	1/2”	1/2”	1/2”	1/2”	1/2”	1/2”	1/2”
9. Вход холодной воды	3/4”	3/4”	3/4”	1”	1 1/2”	1 1/2”	2”	2”
10. Рециркуляция	3/4”	3/4”	3/4”	3/4”	3/4”	3/4”	2”	2”
11. Выход горячей воды	3/4”	3/4”	3/4”	1”	1 1/2”	1 1/2”	2”	2”
Размеры								
A, mm	210	210	210	265	330	330	395	415
B, mm	260	260	265	320	420	420	445	465
C, mm	660	855	840	1000	950	1110	1215	1255
D, mm	620	600	670	800	1100	1100	1250	1400
E, mm	705	900	885	1045	990	1150	1265	1285
G, mm	85	75	85	80	125	125	100	100
H, mm	1150	1450	1605	1745	1685	2020	2210	2255
I, mm	355	550	530	630	470	630	730	730
J, mm	160	230	400	380	290	470	470	470
P, mm	890	1155	1315	1425	1280	1620		

Technology for life

PARPOL

Напольные водонагреватели серии VS2 для горячего водоснабжения с двумя параллельными теплообменниками 200 – 500 литров.

Описание

- Высокопроизводительные теплообменники
- Высокоэффективная изоляция
- Высокостойкое эмалированное покрытие с добавлением циркония
- Установлено два магниевых анода
- Установлен термометр
- Установлена гильза для котлового датчика
- Есть вход для рециркуляции
- Доступ к резервуару для воды сквозь большой, легкосъемный фланец
- Защитный кожух ПВХ на молнии
- Возможность установки электрического нагревательного элемента (тэна)
- В комплекте поставляется предохранительный клапан и заглушки
- Произведено в Болгарии

Technology for life

PARPOL

Напольные водонагреватели серии VS2 для ГВС с двумя параллельными теплообменниками 200 - 500 литров

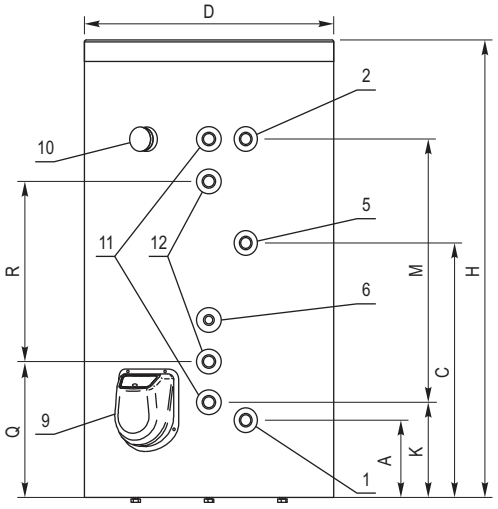

Характеристики			
Модель	**VS2 200**	**VS2 300**	**VS2 500**
Артикул	300200	300300	300500
Вместимость, L	200	300	500
Энергоэффективность	B	B	B
Номинальное давление, bar	8	8	8
Номинальное давление ТО, bar	10	10	10
Площадь теплообменников, м2	1 + 0,8	1,5 + 1,2	2,1 + 1,5
Мощность теплообменников, kw	28 + 23	45 + 36	61 + 45
Непрерывная мощность ΔT 35 °C /	1255	1990	2610
Вес, kg	77	104	141
Подключение			
1. Вход холодной воды	3/4”	3/4”	1”
2. Выход горячей воды	3/4"	3/4"	1”
5. Рециркуляция	3/4”	3/4”	3/4”
6. Муфта для термостата	есть	есть	есть
9. Технический фланец	есть	есть	есть
10. Термометр	есть	есть	есть
11. Большой теплообменник	3/4”	3/4”	1”
12. Маленьки теплообменник	3/4"	3/4"	1”
Размеры			
A, mm	210	210	265
C, mm	855	840	1000
D, mm	600	670	800
Толщина теплоизоляции, mm	75	85	105
H, mm	1450	1605	1765
K, mm	260	265	320
M, mm	910	1050	1105
Q, mm	365	370	455
R, mm	700	840	835

Technology for life

PARPOL

Теплоаккумуляторы серии Т для систем отопления без теплообменника 200 – 2000 литров

Описание

- Стальной резервуар
- Высокоэффективная изоляция
- Защитный кожух ПВХ на молнии
- Установлены гильзы для котловых датчиков
- Возможность установки эл. нагревателей (тэнов)
- Произведено в Болгарии

Буферная емкость (теплоаккумулятор) - это емкость с водой или антифризом, которая быстро нагревается, пока работает котел, и постепенно отдает свое тепло в систему отопления. Установка емкости позволит сократить количество топок (включения котла); дает возможность котлу работать в полную силу с максимальным КПД; при работе с твердотопливным котлом достигается экономия топлива до 30%; предотвращает закипание котла; увеличивает срок службы котла. При нагреве с помощью электричества и использование двухучётного тарифа, емкость позволяет накопить тепло ночью (когда электричество на много дешевле) и расходовать его днем.

Technology for life

PARPOL

Теплоаккумуляторы серии Т для систем отопления без теплообменника 200 – 2000 литров

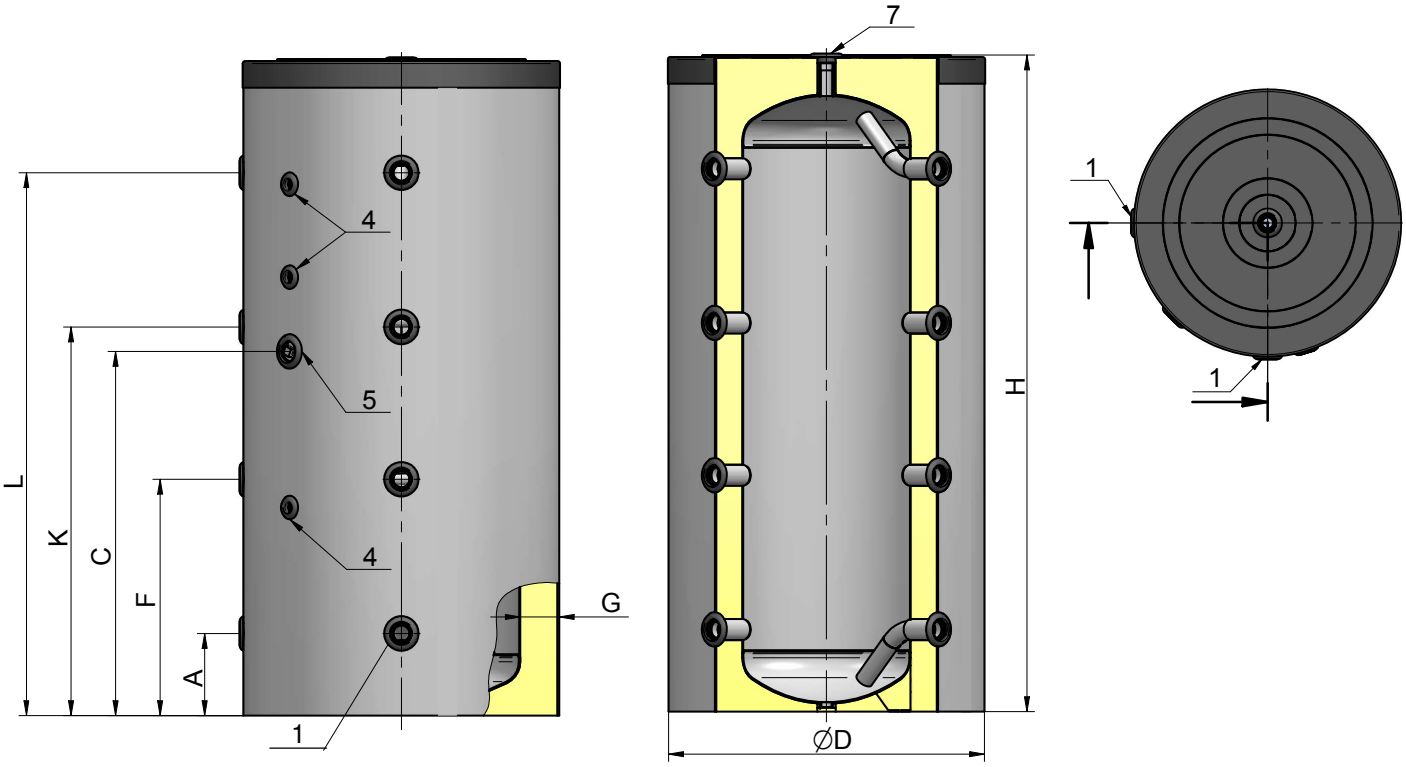

Характеристики							
Модель	**T 200**	**T 300**	**T 500**	**T 750**	**T 1000**	**T 1500**	**T 2000**
Артикул	100200	100300	100500	100750	101000	101500	102000
Вместимость, L	200	300	500	750	1000	1500	2000
Энергоэффективность	B	B	B	B	B	C	C
Номинальное давление, bar	3	3	3	3	3	3	3
Вес, kg	60	64	121	171	196	278	322
Подключение							
1. Вход / выход	1 1/2”	1 1/2”	1 1/2”	1 1/2”	1 1/2”	2”	2”
4. Муфта для термостата	1/2”	1/2”	1/2”	1/2”	1/2”	1/2”	1/2”
5. Отверстие под тэн	1 1/2”	1 1/2”	1 1/2”	1 1/2”	1 1/2”	1 1/2”	1 1/2”
7. Вход / выход	3/4”	3/4”	1 1/4”	1 1/4”	1 1/4”	2”	2”
Размеры							
A, mm	200	205	220	330	330	385	395
C, mm	855	835	980	880	1050	1220	1230
D, mm	600	670	800	1100	1100	1250	1400
F, mm	515	575	635	645	760	845	855
G, mm	75	85	80	125	125	100	100
H, mm	1450	1605	1765	1675	2020	2210	2255
K, mm	855	945	1045	960	1190	1305	1315
L, mm	1180	1315	1460	1270	1620	1765	1775

Technology for life

PARPOL

Теплоаккумуляторы серии TS для систем отопления с одним теплообменником 200 – 2000 литров

Описание

- Стальной резервуар
- Высокоэффективная изоляция
- Защитный кожух ПВХ на молнии
- Установлены гильзы для котловых датчиков
- Возможность установки эл. нагревателей (тэнов)
- Установлен мощный теплообменник
- Произведено в Болгарии

Буферная емкость (теплоаккумулятор) - это емкость с водой или антифризом, которая быстро нагревается, пока работает котел, и постепенно отдает свое тепло в систему отопления. Установка емкости позволит сократить количество топок (включения котла); дает возможность котлу работать в полную силу с максимальным КПД; при работе с твердотопливным котлом достигается экономия топлива до 30%; предотвращает закипание котла; увеличивает срок службы котла. При нагреве с помощью электричества и использование двухучётного тарифа, емкость позволяет накопить тепло ночью (когда электричество на много дешевле) и расходовать его днем.

Technology for life

PARPOL

Теплоаккумуляторы серии TS для систем отопления с одним теплообменником 200 – 2000 литров

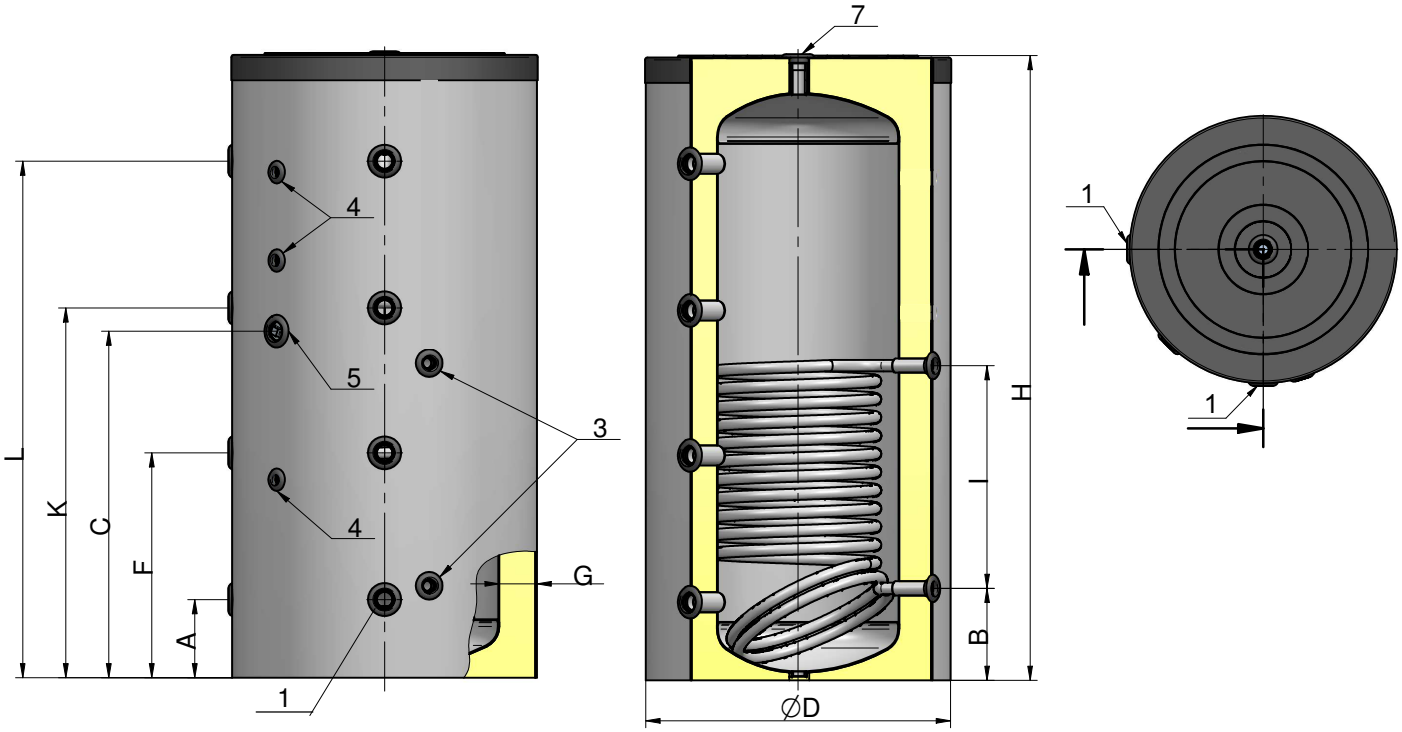

Характеристики						
Модель	**TS 300**	**TS 500**	**TS 750**	**TS 1000**	**TS 1500**	**TS 2000**
Артикул	800300	800500	800750	801000	801500	802000
Вместимость, L	300	500	750	1000	1500	2000
Энергоэффективность	B	B	A	B	C	C
Номинальное давление, bar	3	3	3	3	3	3
Площадь теплообменника, м2	1,4	2,2	2,4	3,5	3,5	4,9
Мощность теплообменника, kw	42	63	72	101	103	145
Вес, kg	87	142	190	230	318	370
Подключение						
1. Вход / выход	1 1/2”	1 1/2”	1 1/2”	1 1/2”	2"	2"
3. Теплообменник вход/выход	3/4”	1"	1"	1"	1"	1"
4. Муфта для термостата	1/2”	1/2”	1/2”	1/2”	1/2”	1/2”
5. Отверстие под тэн	1 1/2”	1 1/2”	1 1/2”	1 1/2”	1 1/2”	1 1/2”
7. Вход / выход	3/4”	1 1/4”	1 1/4”	1 1/4”	2"	2"
Размеры						
A, mm	205	220	330	330	385	395
B, mm	235	260	360	360	425	435
C, mm	835	980	880	1050	1220	1230
D, mm	670	800	1100	1100	1250	1400
F, mm	575	635	645	760	845	855
G, mm	85	80	125	125	100	100
H, mm	1605	1765	1675	2020	2210	2255
I, mm	530	630	470	630	730	730
K, mm	945	1045	960	1190	1305	1315
L, mm	1315	1460	1270	1620	1765	1775

Technology for life

PARPOL

Теплоаккумуляторы серии TS2 для систем отопления с двумя теплообменниками 200 – 2000 литров

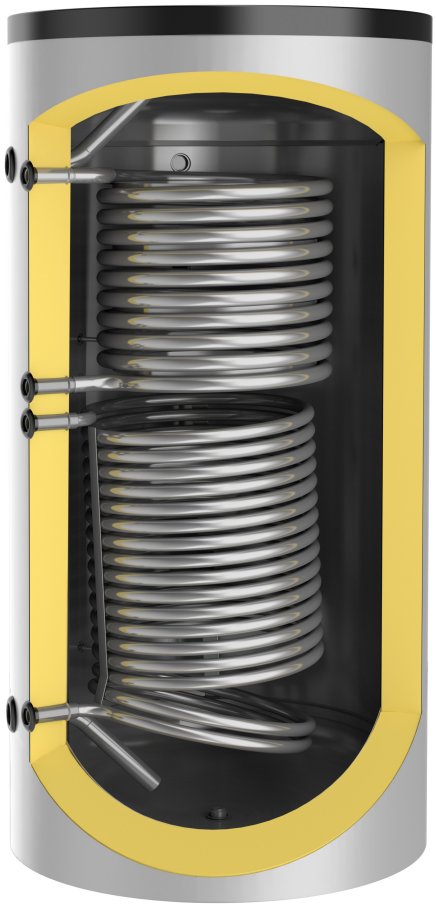

Описание

- Стальной резервуар
- Высокоэффективная изоляция
- Защитный кожух ПВХ на молнии
- Установлены гильзы для котловых датчиков
- Возможность установки эл. нагревателей (тэнов)
- Установлено два мощных теплообменника
- Произведено в Болгарии

Буферная емкость (теплоаккумулятор) - это емкость с водой или антифризом, которая быстро нагревается, пока работает котел, и постепенно отдает свое тепло в систему отопления. Установка емкости позволит сократить количество топок (включения котла); дает возможность котлу работать в полную силу с максимальным КПД; при работе с твердотопливным котлом достигается экономия топлива до 30%; предотвращает закипание котла; увеличивает срок службы котла. При нагреве с помощью электричества и использование двухучётного тарифа, емкость позволяет накопить тепло ночью (когда электричество на много дешевле) и расходовать его днем.

Technology for life

PARPOL

Теплоаккумуляторы серии TS2 для систем отопления с двумя теплообменниками 200 – 2000 литров

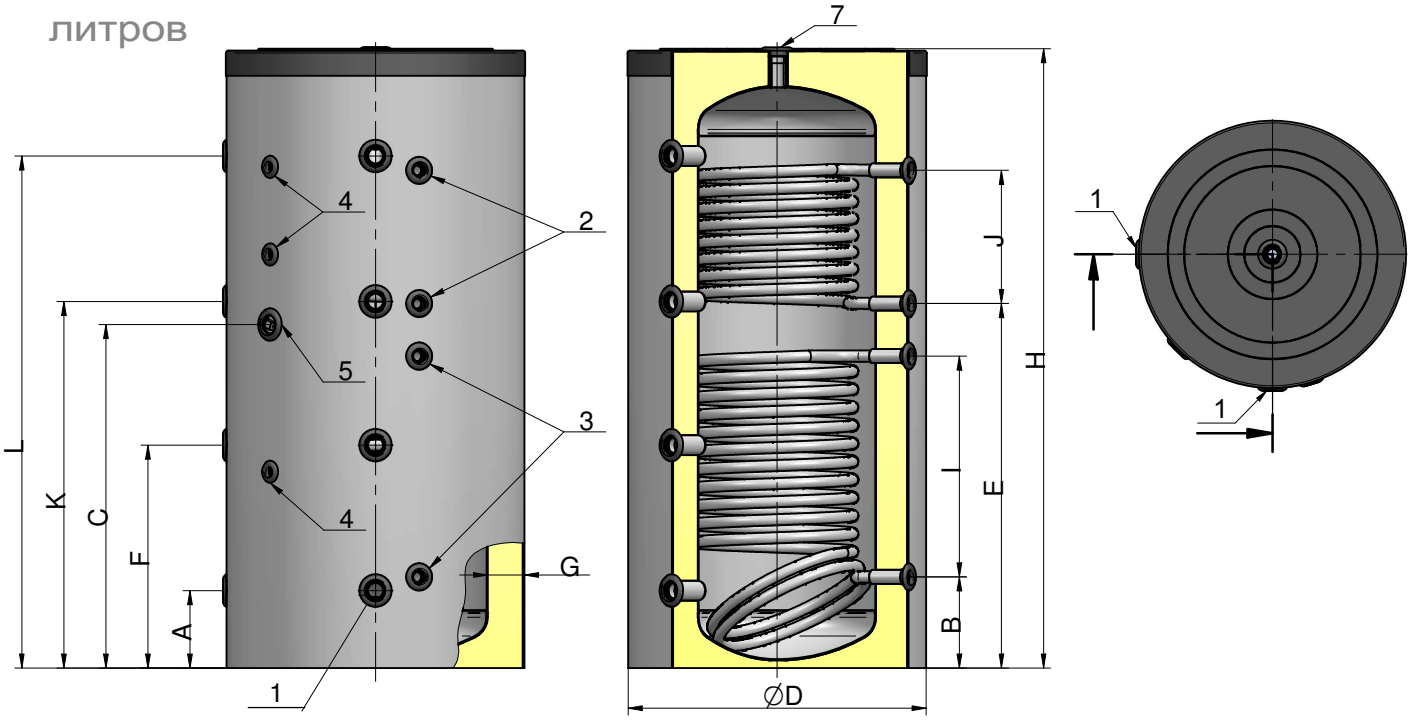

Характеристики						
Модель	**TS2 300**	**TS2 500**	**TS2 750**	**TS2 1000**	**TS2 1500**	**TS2 2000**
Артикул	200300	200500	200750	201000	201500	202000
Вместимость, L	300	500	750	1000	1500	2000
Энергоэффективность	B	B	A	B	C	C
Номинальное давление, bar	3	3	3	3	3	3
Площадь теплообменника, м2	1,4 + 1,07	2,2 + 1,4	2,4 + 1,45	3,5 + 2,3	3,5 + 2,3	4,9 + 3,1
Мощность теплообменника, kw	42 + 32	63 + 41	72 + 43	101 + 72	103 + 72	145 + 94
Вес, kg	96	152	202	255	318	370
Подключение						
1. Вход / выход	1 1/2”	1 1/2”	1 1/2”	1 1/2”	2"	2"
2. Теплообменник вход/выход	3/4”	1"	1"	1"	1"	1"
3. Теплообменник вход/выход	3/4”	1"	1"	1"	1"	1"
4. Муфта для термостата	1/2”	1/2”	1/2”	1/2”	1/2”	1/2”
5. Отверстие под тэн	1 1/2”	1 1/2”	1 1/2”	1 1/2”	1 1/2”	1 1/2”
7. Вход / выход	3/4”	1 1/4”	1 1/4”	1 1/4”	2"	2"
Размеры						
A, mm	205	220	330	330	385	395
B, mm	235	260	360	360	425	435
C, mm	835	980	880	1050	1220	1230
D, mm	670	800	1100	1100	1250	1400
E, mm	885	1040	930	1105	1245	1255
F, mm	575	635	645	760	845	855
G, mm	85	80	125	125	100	100
H, mm	1605	1765	1675	2020	2210	2255
I, mm	530	630	470	630	730	730
J, mm	400	380	290	470	470	470
K, mm	945	1045	960	1190	1305	1315
L, mm	1315	1460	1270	1620	1765	1775

Technology for life

PARPOL

Тепловые комбинированные аккумуляторы для горячего водоснабжения и отопления 500 - 1000 л. Подача ГВС осуществляется через теплообменник из нержавеющей стали. Серия TV.

Описание

- Отопление и ГВС в одной емкости
- Отсутствие бактерий в ГВС
- Высокопроизводительный теплообменник ГВС из нержавеющей стали (AISI 316L)
- ГВС работает в проточном режиме
- Высокоэффективная изоляция
- Защитный кожух ПВХ на молнии
- Установлены гильзы для котловых датчиков
- Возможность установки эл. нагревателей (тэнов)
- Произведено в Болгарии

Technology for life

PARPOL

Тепловые комбинированные аккумуляторы для горячего водоснабжения и отопления 500-1000 л. Серия TV.

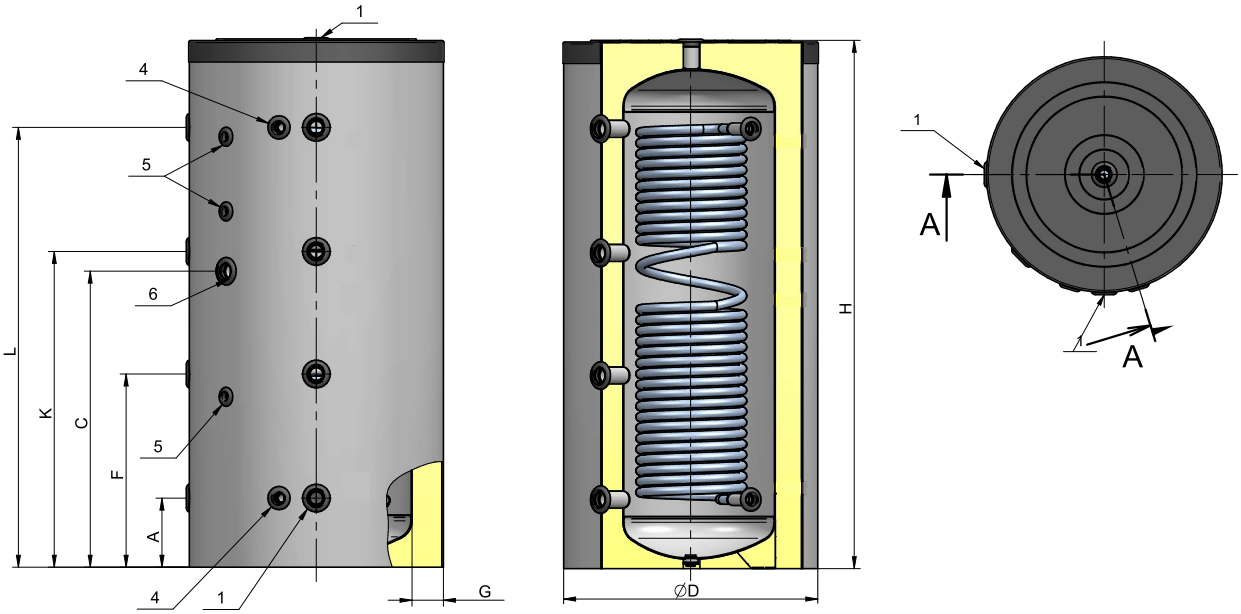

Характеристики			
Модель	**TV 500**	**TV 750**	**TV 1000**
Артикул	900500	900750	901000
Вместимость, L	500	750	1000
Энергоэффективность	B	C	C
Номинальное давление, bar	3	3	3
Номинальное давление ТО, bar	10	10	10
Площадь теплообменника, м2	4,4	6,0	7,5
Вес, kg	115	170	206
Подключение			
1. Вход / Выход	1 1/2"	1 1/2"	1 1/2"
4. Вход / Выход теплообменник ГВС	1"	1"	1"
5. Муфта для термостата	1/2"	1/2"	1/2"
6. Отверстие под тэн	1 1/2"	1 1/2"	1 1/2"
Размеры			
A, mm	220	330	330
C, mm	980	880	1050
D, mm	800	1100	1100
F, mm	635	645	760
G, mm	80	125	125
H, mm	1765	1675	2020
K, mm	1045	960	1190
L, mm	1460	1270	1620